GOBIERNO DE ESPAÑA | MINISTERIO DE TRANSPORTES Y MOVILIDAD SOSTENIBLE | INSTITUTO GEOGRÁFICO NACIONAL

Red de Infraestructuras Geodésicas

Subdirección General de Astronomía y Geodesia

Reseña de Señal de Nivelación

21-jun-2025

Situación Geográfica:

Número: **634121**

Nombre: **SSK 6,1**

Línea o Ramal: **634. Chiclana - Puerto Serrano**

Municipio: Chiclana de la Frontera

Provincia: Cádiz

Hoja MTN50: 1069

Señal: Secundaria **En posición:** Vertical

Señalizada: 22 de enero de 2007

Nivelada: 12 de marzo de 2007

Datos Geodésicos:

Altitud ortométrica: 21,8855 m.

Geopotencial: 21,444 u.g.p.

Gravedad en superficie: 979826,02 mgals. *Observada*

Cálculo: 01 de mayo de 2008

Coordenadas Geográficas ETRS89:

Longitud: - 6° 03' 11,7924"

Latitud: 36° 25' 31,7686"

Altitud elipsoidal: 65,946 m.

Precisión: ± (0,05m - 0,1 m.)

Reseña:

Clavo metálico semiesférico incrustado aproximadamente en el Km. 6,080 de la margen S de la Carretera Autonómica A - 390, sobre el lado O. de la parte superior de un desagüe de hormigón.

Observaciones:

Sustituya a la señal 634007 por haber desaparecido.

Informe del estado de la Señal en: InfoRN.pdf

Enlaces:

Anterior: 634120 - SSK 5,28 - b

Posterior: 634122 - SSK 7,0
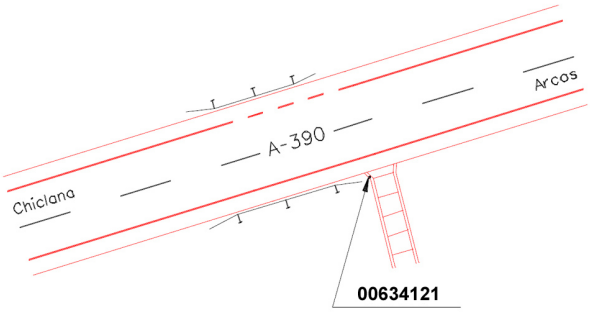
Agrupada con: