GOBIERNO DE ESPAÑA | MINISTERIO DE TRANSPORTES Y MOVILIDAD SOSTENIBLE | INSTITUTO GEOGRÁFICO NACIONAL

Red de Infraestructuras Geodésicas

Subdirección General de Astronomía y Geodesia

Reseña de Señal de Nivelación

20-abr-2024

Situación Geográfica:

Número: **20318150**

Nombre: **SSK169,1**

Línea o Ramal: **20318. Cruce N301-N310 - Sisante. (Tramo 2 antigua 318)**

Municipio: Vara de Rey

Provincia: Cuenca

Hoja MTN50: 716

Señal: Secundaria **En posición:** Vertical

Señalizada: 27 de marzo de 2003

Nivelada:

Datos Geodésicos:

Altitud ortométrica: 773,3485 m.

Geopotencial: 757,8231 u.g.p.

Gravedad en superficie: 979891,64 mgals. *Observada*

Cálculo: 01 de mayo de 2008

Coordenadas Geográficas ETRS89:

Longitud: - 2° 16' 24,9819"

Latitud: 39° 24' 57,3503"

Altitud elipsoidal: 825,245 m.

Precisión: ± 0,05 m.

Reseña:

Clavo metálico semiesférico incrustado aproximadamente en el Km. 169,100 de la margen Sur de la Carretera Nacional 310, sobre la coronación de la imposta de una alcantarilla, a 0'70 metros del extremo Oeste, según cróquis.

Observaciones:

Informe del estado de la Señal en: InfoRN.pdf

Enlaces:

Anterior: 20318149 - SSK168,1

Posterior: 20318151 - SSK170
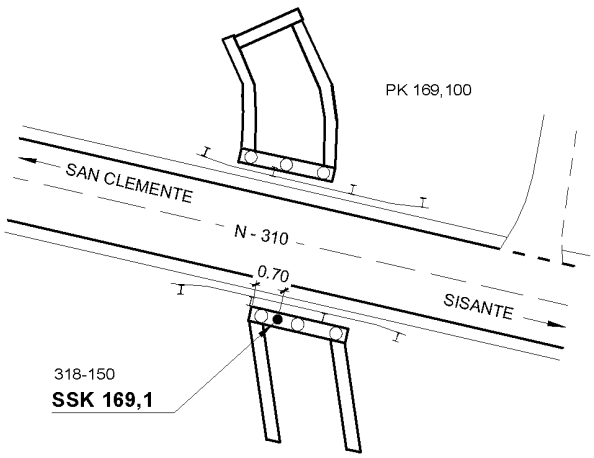
Agrupada con: