Reseña de Señal de Nivelación

20-abr-2024

Situación Geográfica:

Número: **901010**
Nombre: **NGU797**
Línea o Ramal: **901. Anillo exterior de la Isla de Lanzarote - Tramo 1**
Municipio: Tías
Provincia: Las Palmas
Hoja MTN50: 1081
Señal: Principal **En posición:** Vertical
Señalizada: 01 de abril de 1997
Nivelada: 30 de enero de 1998

Datos Geodésicos:

Altitud ortométrica: 206,0202 m.
Geopotencial: 201,7725 u.g.p.
Gravedad en superficie: 979373,37 mgals. *Observada*
Cálculo:

Coordenadas Geográficas REGCAN95:

Longitud: - 13° 40' 06''
Latitud: 28° 57' 13''
Altitud elipsoidal:
Precisión: ± (1 m - 10 m.)

Reseña:

Clavo metálico incrustado en la margen N. de la carretera, en el extremo E. del pretil de un puente, sobre la carretera de entrada a Tías desde San Bartolomé.
Situado en el Km. 10,550 de la carretera LZ2 de Arrecife a Playa Blanca.

Observaciones:

Informe del estado de la Señal en: InfoRN.pdf

Enlaces:
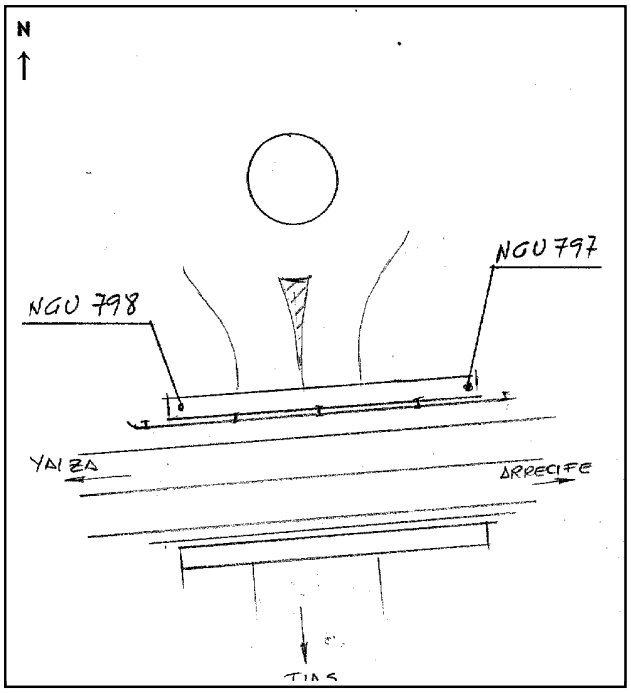
Anterior: 901009 - SS13
Posterior: 901011 - NGU798
Agrupada con: 901011 - NGU798.